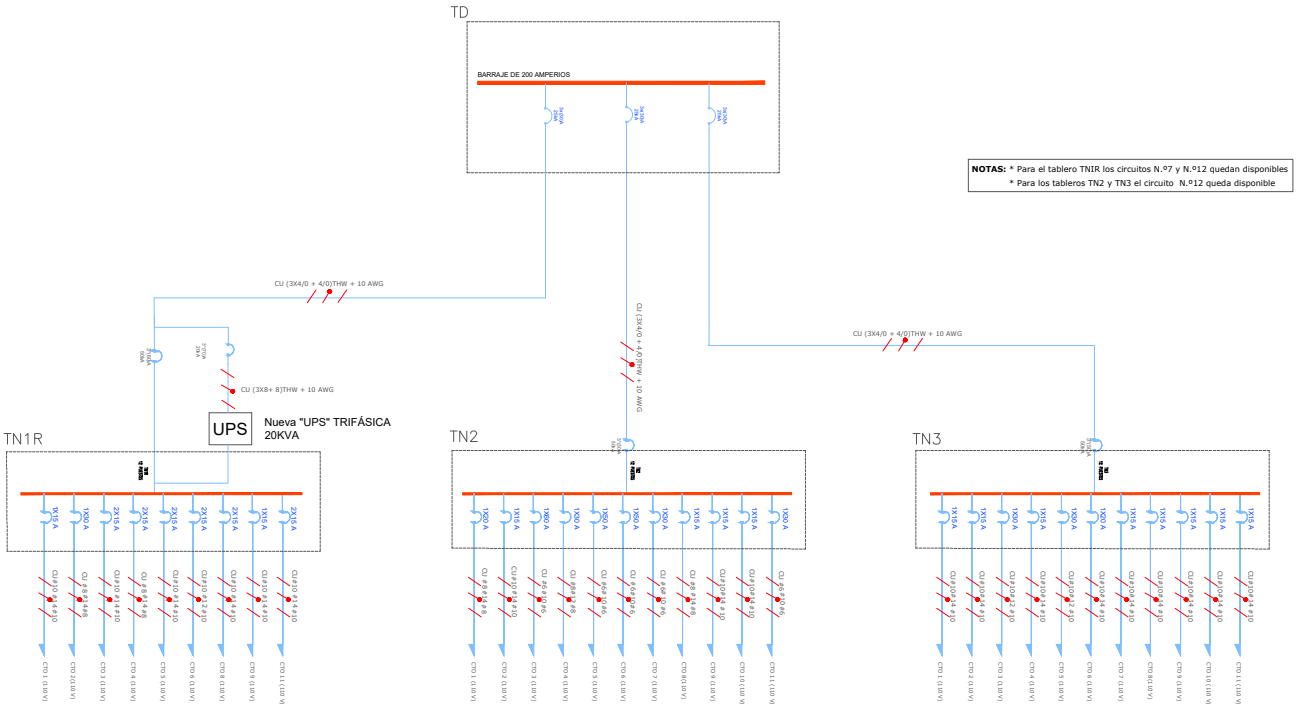

NOTAS: * Para el tablero TNIR los circuitos N.º7 y N.º12 quedan disponibles
* Para los tableros TN2 y TN3 el circuito N.º12 queda disponible

Universidad Industrial de Santander	DISEÑO: Ing. Juan Diego Arenas	DIBUJO: Ing. Francon Uriza	REVISADO: ING. Rolando Rincón	PROYECTO Rediseño de la instalación eléctrica y sistema de iluminación del bloque A del edificio CENIVAM ubicado en la sede principal de la Universidad Industrial De Santander.	CONTIENE DIAGRAMA UNIFILAR	UBICACIÓN CRA 9#27 / FECHA 02/05/2025	PLANCHA No. 1 DE 1